KOLEKTOR D-2

1:100

1:500

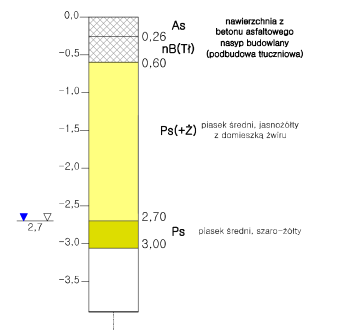

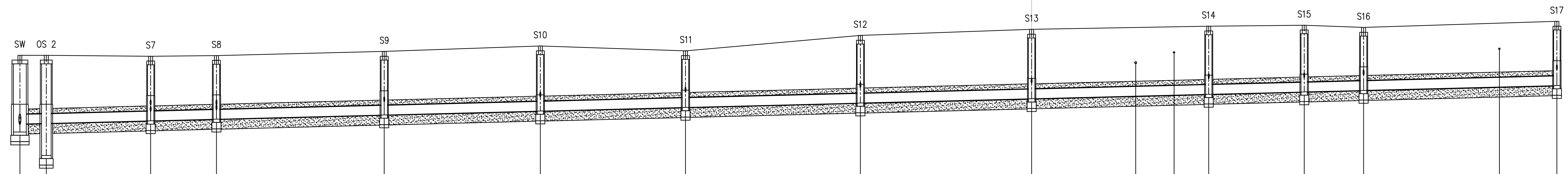

OZNACZENIE PROFILU: KOL D2

POZIOM PORÓWNAWCZY 65.00 m n.p.m.

Opisy studni:
- SW: Studnia ø2.0m, Rz.d.=72.75; Proj. włączenie do kanału ø300, Rz.d.=73.00; Proj. włączenie kanału KOL D1 ø300, Rz.d.=73.00
- OS 2: Studnia ø1.5m, Rz.d.=72.02
- S7: Studnia ø1.0m; Proj. włączenie kanału WP14 ø150, Rz.d.=73.60; Proj. włączenie kanału WP13 ø150, Rz.d.=73.40
- S8: Studnia ø1.0m; Proj. włączenie kanału WP16 ø150, Rz.d.=73.60; Proj. włączenie kanału WP15 ø150, Rz.d.=73.45
- S9: Studnia ø1.0m; Proj. włączenie kanału WP18 ø150, Rz.d.=73.70; Proj. włączenie kanału WP17 ø150, Rz.d.=73.70
- S10: Studnia ø1.0m; Proj. włączenie kanału WP20 ø150, Rz.d.=73.85; Proj. włączenie kanału WP19 ø150, Rz.d.=73.85
- S11: Studnia ø1.0m; Proj. włączenie kanału WP21 ø150, Rz.d.=74.00
- S12: Studnia ø1.0m; Proj. włączenie kanału WP22 ø150, Rz.d.=74.15
- S13: Studnia ø1.0m; Proj. włączenie kanału WP23 ø150, Rz.d.=74.28
- Gaz. g63
- Kabel telek.
- S14: Studnia ø1.0m; Proj. włączenie kanału WP25 ø150, Rz.d.=74.42; Proj. włączenie kanału WP24 ø150, Rz.d.=74.42
- S15: Studnia ø1.0m; Proj. włączenie kanału WP26 ø150, Rz.d.=74.45
- S16: Studnia ø1.0m; Proj. włączenie kanału WP28 ø150, Rz.d.=74.54; Proj. włączenie kanału WP27 ø150, Rz.d.=74.54
- sieć tv kablowej
- S17: Studnia ø1.0m; Proj. włączenie kanału WP29 ø150, Rz.d.=74.70

	SW	OS 2	S7	S8	S9	S10	S11	S12	S13	S14	S15	S16	S17
RZĘDNA GÓRY STUDNI	75.15	75.15	75.12	75.14	75.27	75.44	75.29	75.77	75.96	76.06	76.09	76.02	76.21
RZĘDNA DNA KANAŁU	73.00	73.02	73.10	73.15	73.28	73.41	73.52	73.66	73.79	73.93	74.01	74.05	74.20
RZĘDNA DNA WYKOPU	72.70	72.72	72.80	72.85	72.98	73.11	73.22	73.36	73.49	73.63	73.71	73.75	73.90
OBSYPKA	0.15	0.15	0.15	0.15	0.15	0.15	0.15	0.15	0.15	0.15	0.15	0.15	0.15
ZAGŁĘBIENIE DNA KANAŁU	2.15	2.13	2.02	1.99	1.99	2.03	1.77	2.11	2.17	2.13	2.08	1.97	2.01
PODSYPKA	0.30	0.30	0.30	0.30	0.30	0.30	0.30	0.30	0.30	0.30	0.30	0.30	0.30

SPADKI, DŁUGOŚCI: 0.5% 240.73m

ŚREDNICA, MATERIAŁ: PEHD ø300 L=240.73m

ODLEGŁOŚCI: 0.00 (SW), 4.14 (OS 2), 20.48 (S7), 30.78 (S8), 57.07 (S9), 81.52 (S10), 104.25 (S11), 131.64 (S12), 158.46 (S13), 174.76, 180.77, 186.20 (S14), 201.15 (S15), 210.46 (S16), 231.72, 240.73 (S17)

Odcinki: 4.14, 16.34, 10.30, 26.28, 24.45, 22.73, 27.40, 26.82, 27.74, 14.95, 9.30, 30.27

HEKTOMETRY: 0, 1, 2

P.S.I./EPI-Graf, Generator rysunkowy Profil Koordynator 8.0

jednostka projektowa	DROGA ADAM CHMIELEWSKI — WŁAŚCICIEL: ADAM CHMIELEWSKI; UL. GEN. Z. BERLINGA 16/25, 62-400 SŁUPCA; TEL/FAX: +48 63 241 01 74; KOM: +48 506 713 806; E-MAIL: biuro@acdroga.pl; WWW: www.acdroga.pl
	PRAWA AUTORSKIE ZASTRZEŻONE COPY RIGHTS RESERVED. Przedmiotowy projekt chroniony jest prawem autorskim zgodnie z art. 1 Ustawy o Prawie Autorskim i Prawach Pokrewnych z dnia 4 lutego 1994 r. (dz. U. nr 34 poz. 83)
zadanie	PRZEBUDOWA DROGI WOJEWÓDZKIEJ NR 434 W M. CZMOŃ – DŁUGOŚĆ OK. 0,9 KM
obiekt	Droga wojewódzka nr 434
inwestor	Wielkopolski Zarząd Dróg Wojewódzkich w Poznaniu, ul. Wilczak 51, 61 – 623 Poznań
rysunek	PROFIL PODŁUŻNY KOLEKTORA D-2
projektant	inż. Władysław Jaworski, UAN.453/8346/II/34/85 — podpis
opracował	mgr inż. Jakub Dłużewski; mgr inż. Michał Ludwiczak; mgr inż. Adam Nahalewicz — podpis
sprawdził	mgr inż. Andrzej Maliński, WKP/0253/PWOS/05 — podpis

stadium	branża	skala	data	nr rysunku
Projekt budowlany	Instalacyjno-inżynieryjna	1:100/500	11.2014	3.2, str. 38b